DRT-301D

Medidor de Energia Trifásico

FICHA TÉCNICA

EL MEDIDOR

- Los Medidores de Energía **DRS-301D** son instrumentos para medición de consumo de energía eléctrica en sistemas trifásicos estrella (3Fases + Neutro).
- Las lecturas pueden ser hechas localmente (mediante el IHM LCD) o remotamente (por la salida de impulsos). Incluye LEDs indicativos en su frontal, para conteo de impulsos y informar fases conectadas.
- Presenta diseño compacto, adecuado para instalación en carril DIN y realiza medición directa de cargas hasta 100Ac.a..

APLICACIONES

- Prorrateo de Costos de Energía
- Sustitución de medidores eletromecánicos en sistemas simples de prorrateo

CONSUMO

CARACTERÍSTICAS

MEDIDAS

- Medición de energía activa (consumo)

MEDICIÓN DIRECTA – 100 A

- Medición directa de corrientes hasta 100Ac.a., sin requerir transformadores de corriente externos.

INSTALACIÓN

- Fondo de Tablero, fijación en carril DIN 35 mm
- Soporte técnico por teléfono, e-mails, WhatsApp y videos del YouTube

INTERFACES Y LECTURA

- IHM compuesta por pantalla (LCD) y LEDs indicativos de impulsos y de fases conectadas, lo que permite verificación local de mediciones
- Incluye salida de impulsos, para lectura remota de consumo, mediante conexión por cable a las entradas de dispositivos externos (PLCs, contadores mecánicos, etc.)

DRT-301D

Medidor de Energia Trifásico

FICHA TÉCNICA

MEDIDAS	*Acumulativas*	Energía Activa Positiva, en kWh (Consumo)
CIRCUITO Y MEDICIÓN	*Tipos de Conexiones Eléctricas*	Trifásica Estrella (3 elementos y 4 hilos) Monofásico (1 elemento y 2 hilos)
	Tensión - Rango de Trabajo	398Vc.a. F-F / 220Vc.a. F-N – 70 hasta 130% del valor nominal
	Corriente - Rango de Trabajo	0,4 hasta 100Ac.a. 0,6 hasta 6Ac.a. (modelo para medición indirecta – bajo consulta)
	Frecuencia - Rango de Trabajo	50/60 Hz
	Conexiones	Terminal (IP-20)
	Cable Máximo	16mm²
PRECISIÓN (a 25°C y en relación a fondo de escala)	*Energía*	1% para conexión trifásica estrella ± 2% para conexión monofásica
SALIDA DE IMPULSOS	*Medida*	Energía Activa Positiva (Consumo)
	Tipo	Colector Abierto | Tensión requerida (fuente externa): 5 hasta 27Vc.c. Ancho de Impulso: 80ms ± 20ms | Corriente Máx: 27mA | Frecuencia Máx: 10 Hz
	Constante de impulsos (fija)	1 impulso a cada 2,5Wh
PANTALLA	*LCD (verde)*	1 línea x 7 columnas Indicación de valores: 5 dígitos para enteros, 2 dígitos para casas decimales
ENVOLVENTE	*Material*	Termoplástico
	Peso	0,5Kg
	Tipo de Protección	IP-51 (envolvente) e IP-20 (conexiones eléctricas)
CONDICIONES AMBIENTALES	*Temperatura*	Operación: -10 a 50°C | Almacenamiento: - 30 a 70º C
	Humedad	Máximo del 75% (sin condensación)
	Coeficiente de Temperatura	100ppm/°C
NORMAS	*Parámetros Eléctricos*	IEC 62053-21

DIMENSIONES

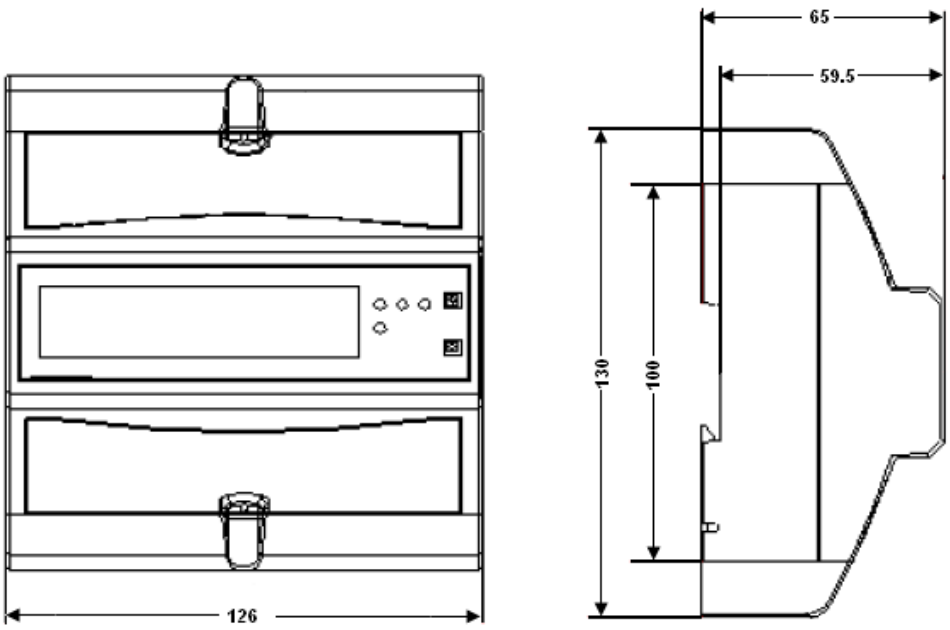

Dimensiones en milímetros

Como Especificar:

Z25MT4			0	0	0	0

Entrada de Tensión:

38: 398Vc.a. (F-F) / 220Vc.a. (F-N)

Entrada de Corriente:

1: 0,4 hasta 100Ac.a.
2: 0,6 hasta 6Ac.a. (Bajo consulta)

Modelo Estándar: (Ejemplo)

Z25MT4 22 1 0 0 0 0
DRT-301D {Entrada de Tensión: 398Vc.a. F-F / 220Vc.a. F-N} {Entrada de Corriente: 0,4 hasta 100Ac.a.}

©2021 Kron Instrumentos Ltda - Las informaciones recogidas en esta ficha técnica quedan supeditadas a cambios sin preaviso.
Para la correcta utilización de este producto, véase el Guía del usuario antes de su instalación u operación.
Algunos artículos presentados pueden ser opcionales y es necesaria la especificación correcta del producto por el código.

Kron Instrumentos Elétricos Ltda.
Rua Alexandre de Gusmão, 278 - São Paulo, SP | Brasil
Tel: 55 (11) 5525-2000 | www.kron.com.br | suporte@kron.com.br | vendas@kron.com.br